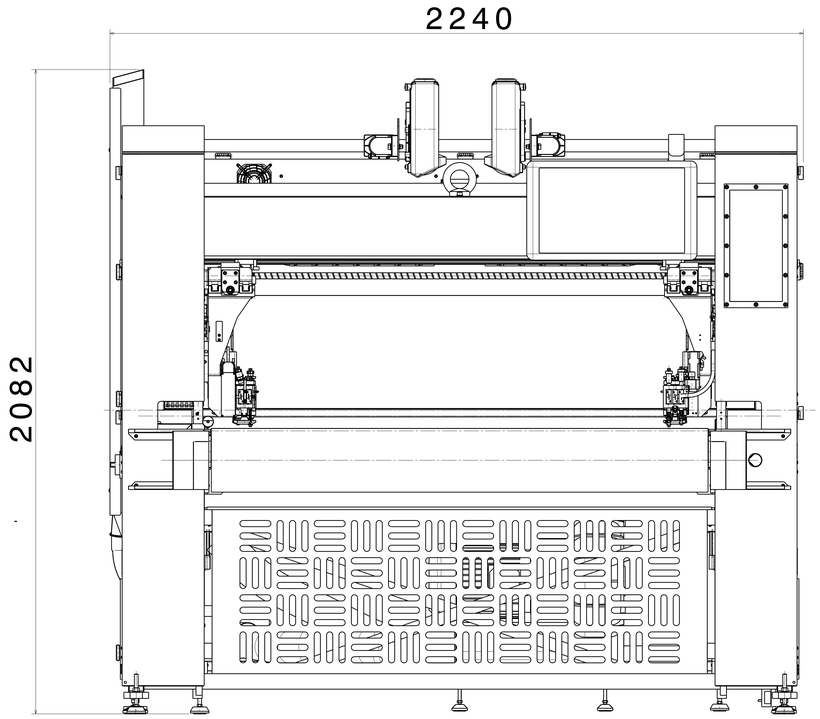

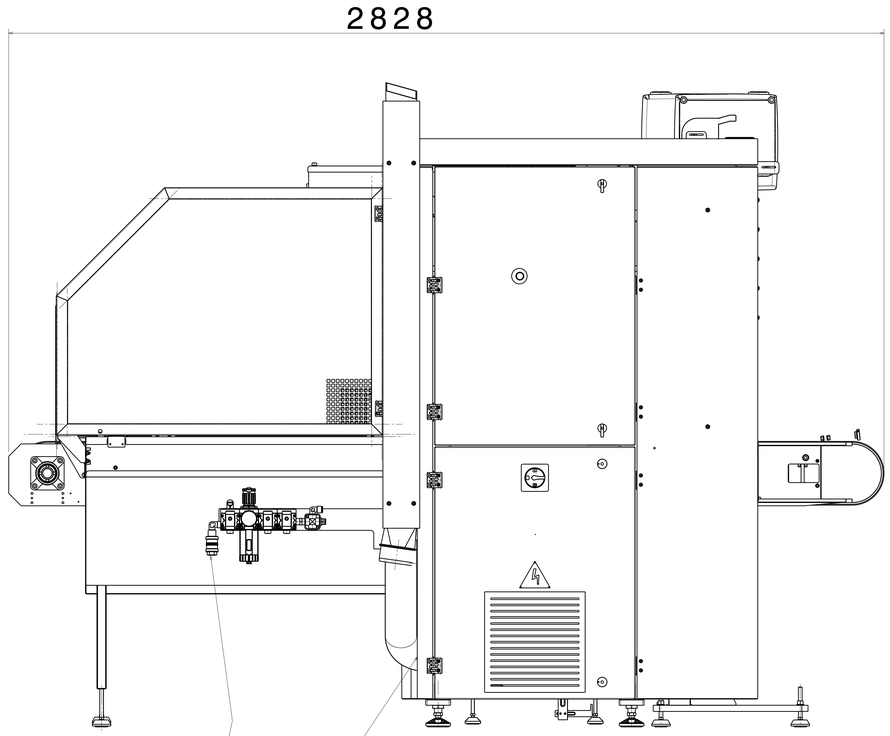

Zone voltage attack 400 V three-phase
+ neutral

Zone air connection ; with pneumatic
spindle consumption 1100 lt / min.
Pressure 9 bar

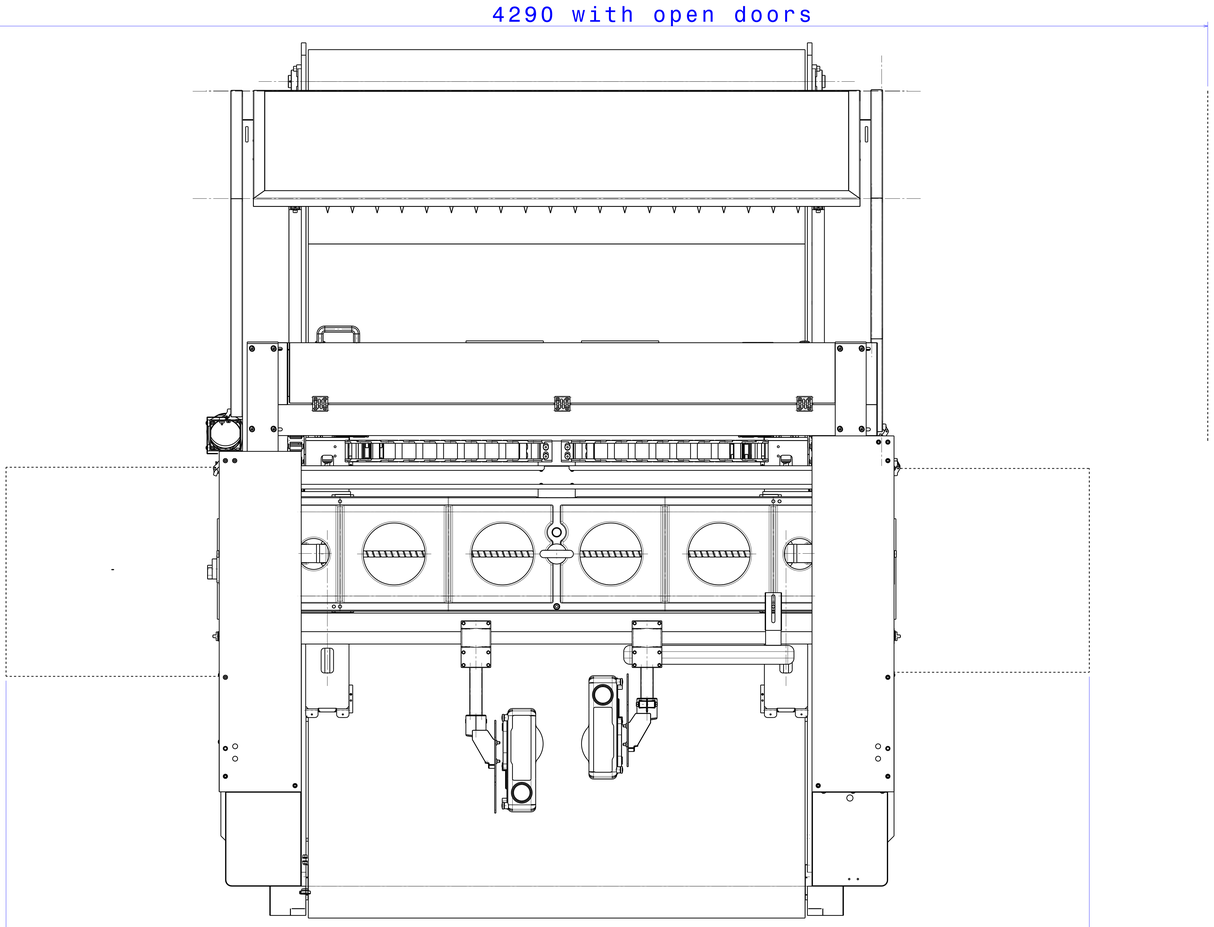

3500 with open doors

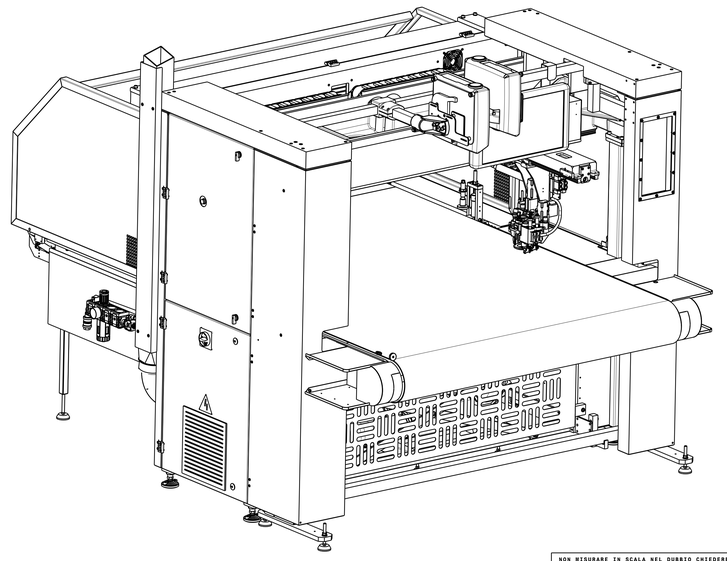

NON MISURARE IN SCALA NEL DUBBIO CHIEDERE						
Tolleranze generali di lavorazione	Arrotondare o smussare gli spigoli non quotati con R=0.3 o smusso 0.3 x 45°	D	-	-	-	
Quote lin. (0 comp.) : sino a 18 ± 0.15		C	-	-	-	
- - - : > 18 a 80 ± 0.25		B	-	-	-	
- - - : > 80 ± 0.4		A	-	-	-	
Angoli - - ± 0°30'		N.	Data	Oggetto modifica		Firma

Scala: F:S	Data: 14/03/16	Denom. FC1660 BP UP	Peso grezzo= / Peso finito= 2100 kg
Disegn. Calvi		Mod.	Stato Assieme
Visto		Quant. 1	Mater.
Area m² -		Finit.	Scheda
Tratt.term. -		Durezza -	Dis. N°

Questo disegno e' di proprieta' della ATOM Costruz. Mecc.- Qualunque riproduzione o cessione a terzi e' rigorosamente vietata