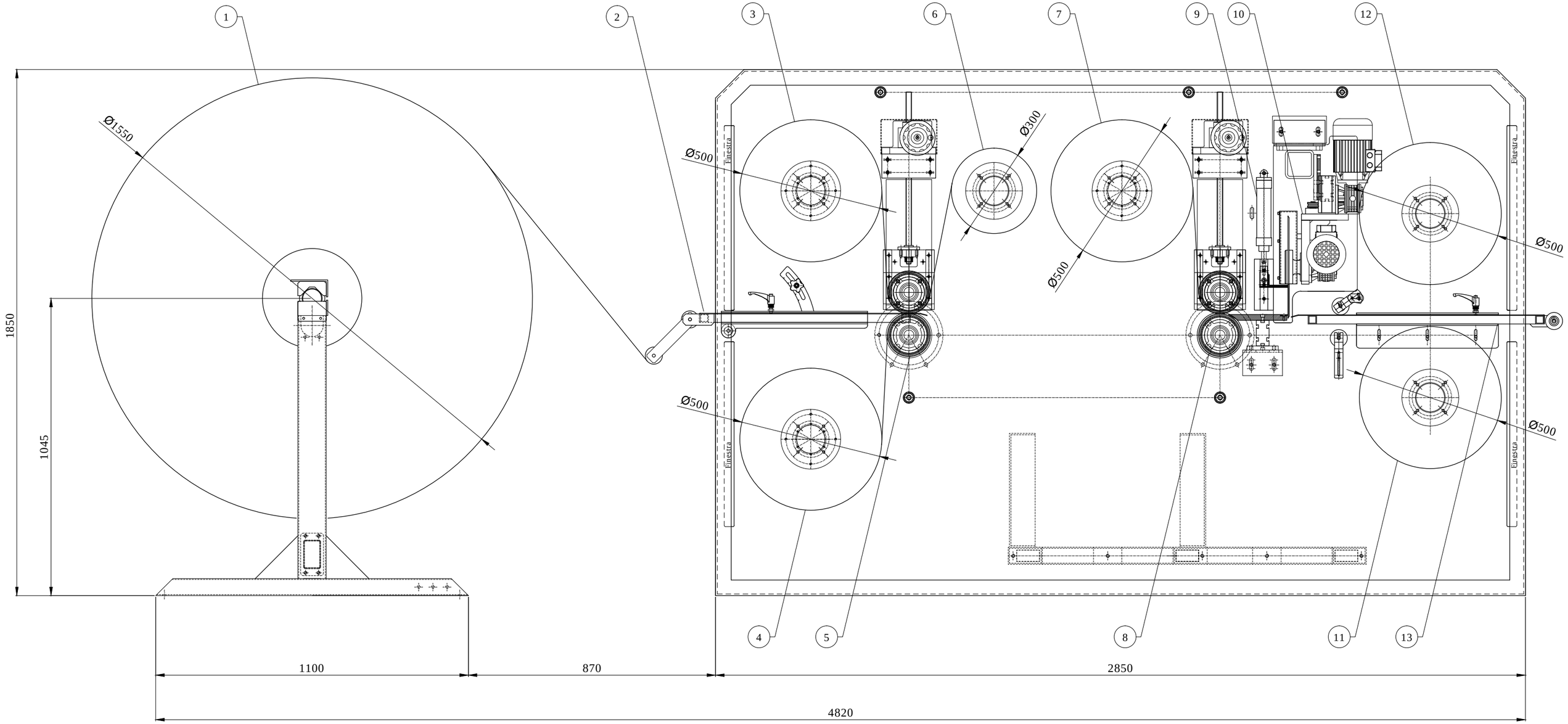
1
2
3
6
7
9
10
12
Ø1550
Ø500
Ø300
Ø500
Ø500
Ø500
Ø500
Finestra
Finestra
Finestra
Finestra
1850
1045
4
5
8
11
13
1100
870
2850
4820