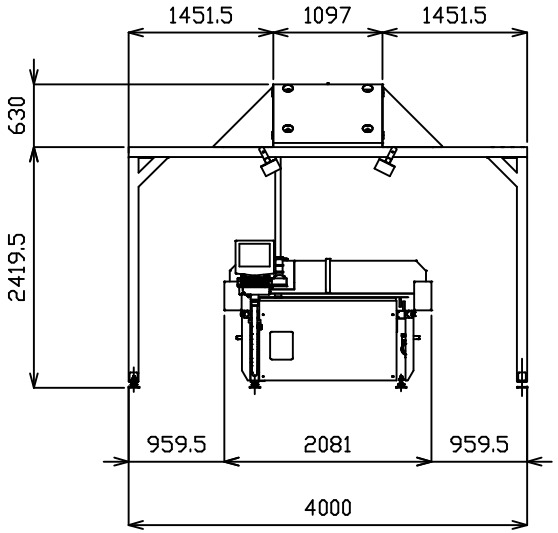

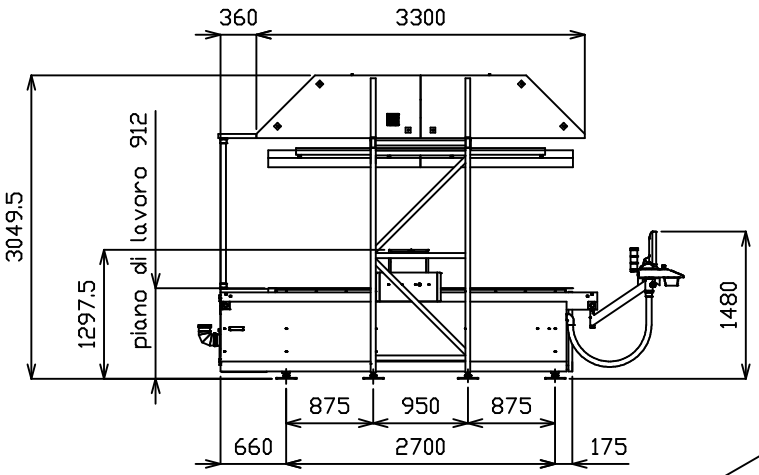

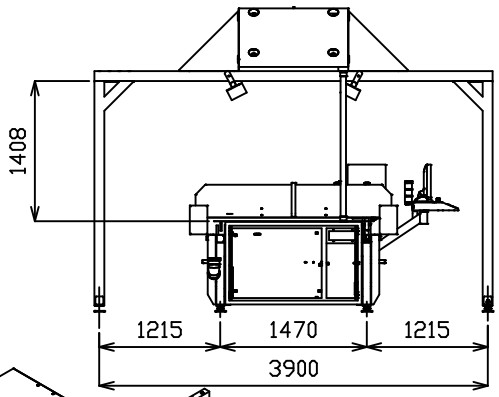

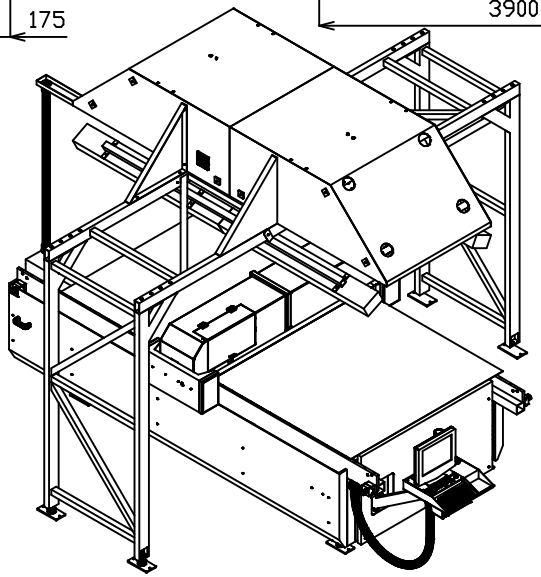

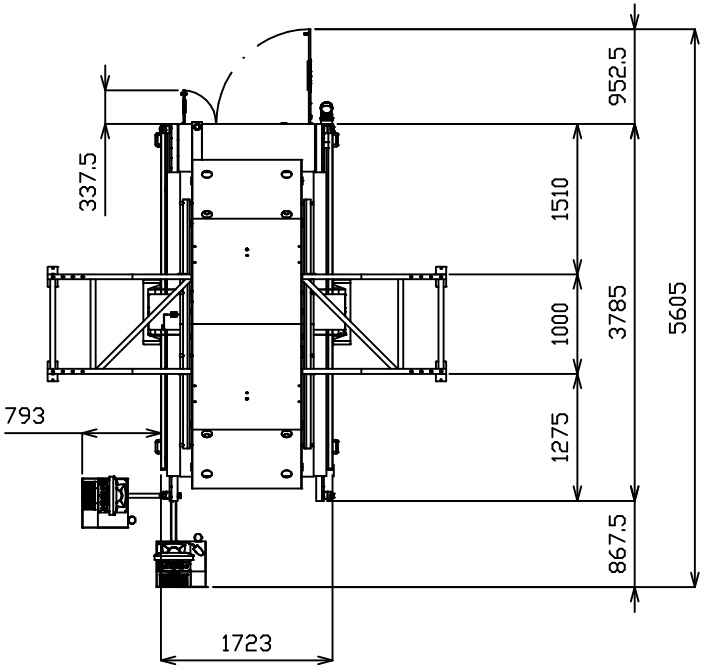

NON MISURARE IN SCALA NEL DUBBIO CHIEDERE

Tolleranze generali di lavorazione
Quote lin. (Ø comp.) : sino a 18 ± 0.15
" " " ▷ 18 a 80 ± 0.25
" " " ▷ 80 ± 0.4
Angoli < ± 0°30'

Arrotondare o smussare gli spigoli non quotati con R=0.3 o smusso 0.3 a 45°

N.	Data	Oggetto modifica	Firma

Scala: f.s.	Data: 7/07/03	Denom. SCHEMA D'INGOMBRO FC30155	Peso grezzo= / Peso finito= 2206 kg
Disegn. Furnaro	Mod. FC30155UCP		Stato /
Visto	Quant. 1		Mater. /
Area m² /	Finit. /		Scheda /
Tratt.term.	Durezza		Dis. N° /

Questo disegno e' di proprieta' della ATOM Costruz. Mecc.- Qualunque riproduzione o cessione a terzi e' rigorosamente vietata.